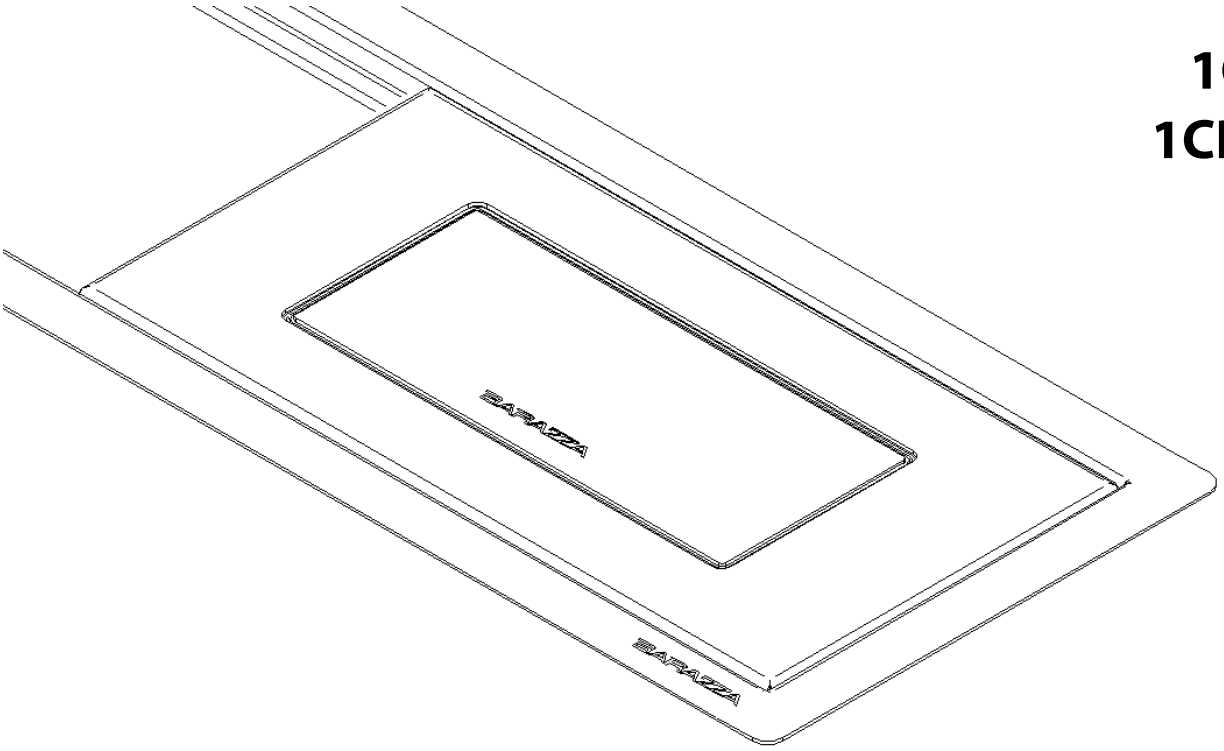

1CPP
1CPPN

PORTAPRESE BASCULANTE
BACKFLIP POWER SOCKET HOLDER

BARAZZA
taste of design

Manuale d'installazione e uso
Installation and use manual

Complimenti per aver acquistato una apparecchiatura Barazza!

Questa è un'apparecchiatura di grande qualità in grado di accompagnarvi nel Vostro lavoro per lungo tempo in modo affidabile e sicuro fornendo prestazioni di altissimo livello.

L'installazione e l'uso dell'apparecchiatura è semplice e immediato.

Vi invitiamo a leggere attentamente questo manuale: ciò permetterà un'installazione e un utilizzo corretto che manterrà la Vostra apparecchiatura sempre perfetta ed efficiente negli anni.

Per agevolare la lettura del manuale sono riportati i seguenti simboli:

Congratulations on purchasing a Barazza appliance!

This safe and reliable high-quality appliance can assist you in your work with long-lasting top-level performance.

It also has the added advantage of being quick and simple to install and easy to use.

Please read this manual carefully, as it provides important information for the correct installation and use of the appliance which will ensure its long-term efficiency.

The following symbols are used to assist you in reading this manual:

Prescrizioni importanti per la sicurezza personale e dell'apparecchiatura

Important rules for personal safety and the safety of the appliance

Il Costruttore si riserva di apportare ai propri prodotti e a questo manuale le modifiche che riterrà opportune senza obbligo di preavviso.
I disegni, gli schemi di installazione e le tabelle contenuti all'interno del manuale sono da ritenersi indicativi ed esclusivamente a titolo d'informazione.

The manufacturer reserves the right to make any changes deemed suitable to the product without prior notice. The drawings, installation diagrams and tables contained in this manual are approximate and for informational purposes only.

Dati Tecnici:

- Tensione: 230 V
- Corrente: 16 A
- Carico massimo connesso: 3.600 W
- Grado di protezione: I
- Classe di protezione: IP 40
- Caricabatterie USB: 1.000 mA
- Approvazioni: certificazione TÜV
- Cavo di collegamento: H05VV-F 3 G, 5mm

Applicazioni:

Il Porta-Prese da top basculante BARAZZA può essere aperto con un semplice tocco sul coperchio.

Per un'installazione corretta seguire le seguenti istruzioni obbligatorie:
- Conoscere le "5 regole di sicurezza": isolare l'impianto, impedire il reinserimento accidentale, verificare l'assenza di tensione, mettere a terra e cortocircuitare, proteggersi dagli elementi vicini sotto tensione
- Scegliere gli strumenti adeguati, dispositivi di misura e attrezzatura di protezione personale
- Analizzare i risultati relativi alle misurazioni
- Scegliere del materiale di installazione
- Conoscere le classi di protezione IP
- Eliminare le condizioni di pericolo
- Montare il materiale di installazione

Descrizione funzionale
Prestare attenzione prima dell'uso:

Avere cura di questo modo di installazione. Le prese di corrente installate nel profilo non possono essere utilizzate per la connessione a ulteriori prese di corrente!

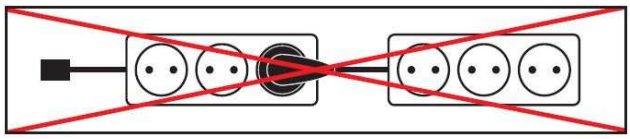

Technical data:

- Rated voltage: 230 V
- Rated current: 16 A
- Max. connected load: 3.600 W
- Degree of protection: I
- Protection class: IP 40
- Output of USB Charger: 1.000 mA
- Approvals: TÜV approval
- Connecting Cable: H05VV-F 3 G, 5mm

Applications:

The BARAZZA Top Power Socket Holder can be opened by simply tipping the cover (Soft Touch).

For a proper installation the following skills are mandatory:
- Knowledge of the "5 safety rules": insulate, secure against resetting, measure, grounding, cover any live devices in the surrounding
- Choice of proper tools, measure devices and personal protective equipment
- Analysis measurement results
- Choice of installation material
- IP protection classes
- Switch off conditions
- Fitting of installation material

Functional description
Pay attention before use:

Take care of the way of installation. Socket outlets installed in the profile may not be used for the connection to further socket outlets!

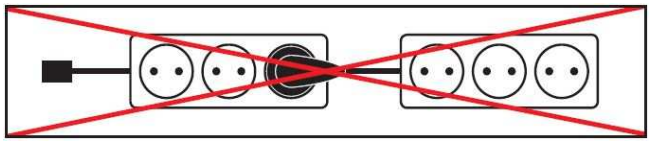

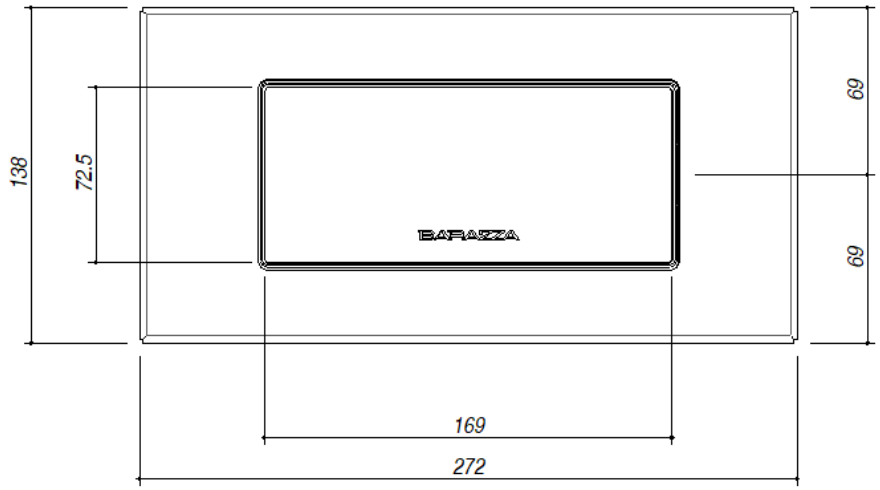

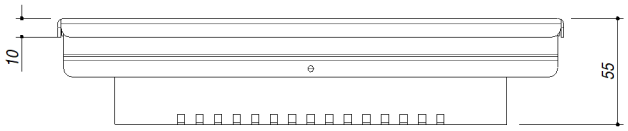

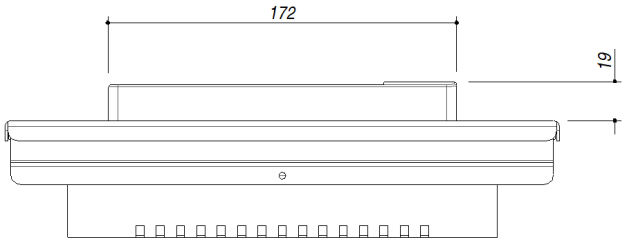

1

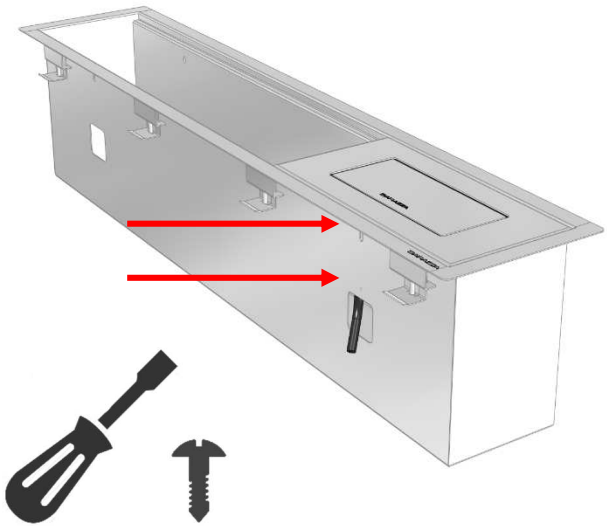

2

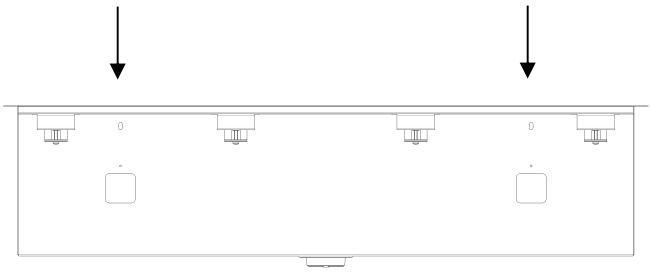

90 cm

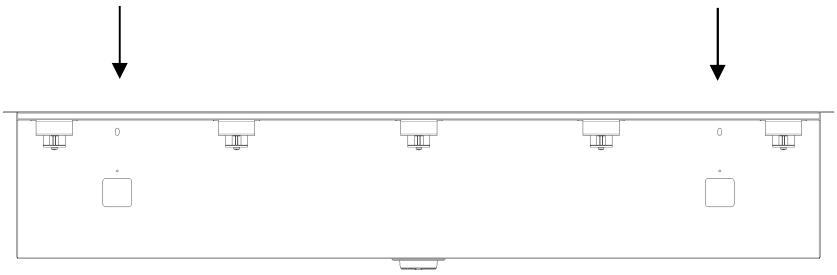

120 cm

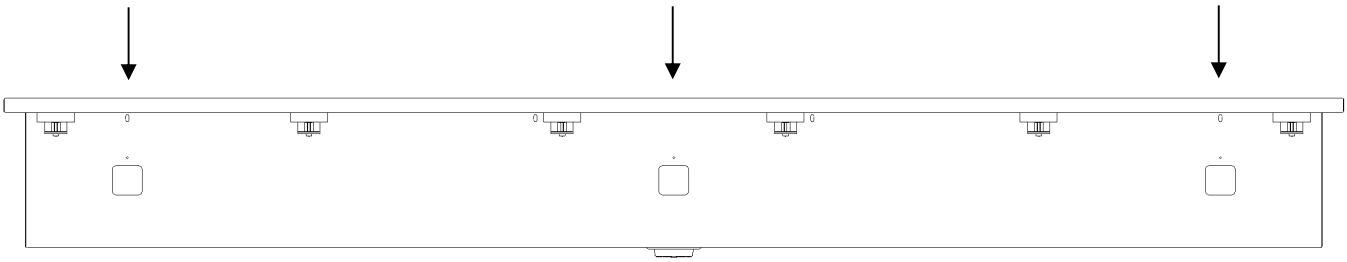

180 cm

Premere per aprire

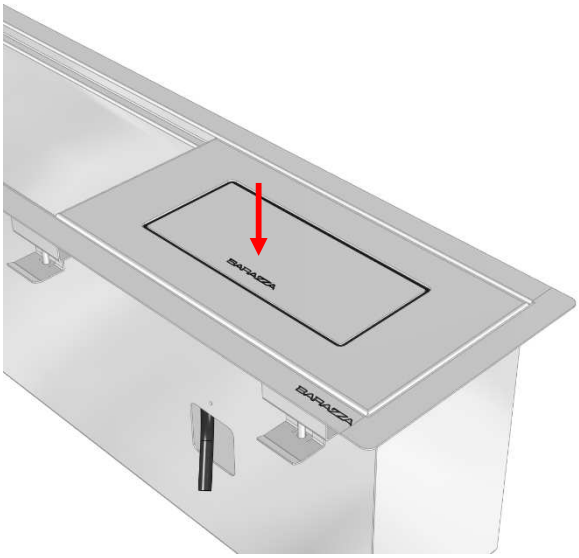

1

Push to open

2

cod.1CPP rev. 01-07.2025

BARAZZA
taste of design

Barazza srl

31025 Sarano di S.Lucia di Piave (TV) TALIA

Via Risorgimento, 14

info@barazzasrl.it

www.barazzasrl.it