BARAZZA

1CFEVET

DESCRIZIONE Macchina da caffè ICON Titanio incasso compatta - Programmatore digitale + manopole
DESCRIPTION *ICON Titanium built-in compact coffee machine - Digital programmer + knobs*

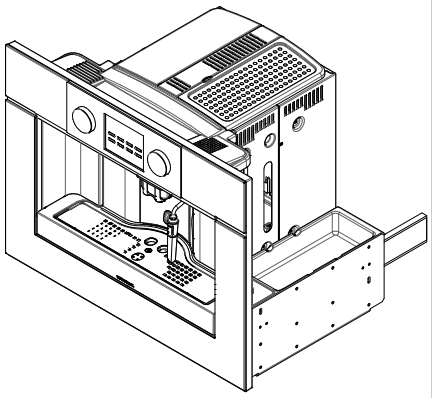

PESO LORDO 30.5 Kg
GROSS WEIGHT

DIMENSIONI IMBALLO 710x510x630 mm
PACKAGING DIMENSIONS

(A) **ALLACCIAMENTO ELETTRICO** ***ELECTRICAL CONNECTION***

- **5 livelli di intensità caffè: gusto extra-leggero, leggero, normale, forte, extra forte (5 levels of coffee strenght: extra-light, normal, strong, extra-strong)**
- **3 livelli di quantità caffè: espresso, normale, lungo (3 coffee levels: espresso, medium sized cup, large cup)**
- **Funzioni: tazza singola o doppia, erogazione vapore per cappuccino e acqua calda, programmazione accensione/spegnimento, possibilità di utilizzare anche caffè premacinato (Functions: single or double cup, steam dispensing unit for cappuccino and hot water, on/off programming, automatica cleaning, possibility of using ground coffee)**
- **Segnalazione display: mancanza acqua, mancanza caffè, presenza fondi, avviso decalcificazione, avviso grado di macinazione e dosaggio (Display indications: add water, add coffee, remove residue, descaling required, coffee grind size and dose warning)**
- **Programmatore digitale multilingue + manopole (Multilingual digital programmer + knobs)**
- **Caratteristiche: frontale comandi e manopole in finitura Soft-Touch, cassetto raccogligocce, illuminazione a LED, guide telescopiche, contenitore chicchi da 220g, serbatoio acqua da 1,8 l removibile (Features: front controls and knobs in Soft-Touch finish, drip tray, LED lighting, telescopic rails, 220 g coffee grain container, 1.8 l removable water tank)**
- **Pressione: 15 bar (Pressure: 15 bar)**
- **Potenza massima assorbita 1,35 kW (Maximum absorbed power: 1,35 kW)**

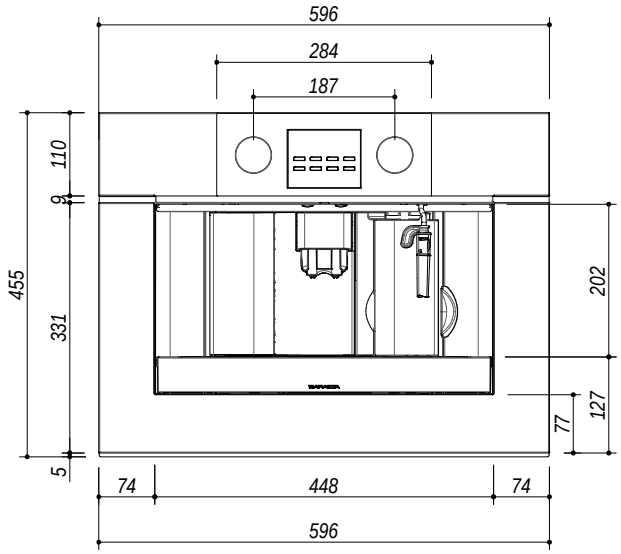

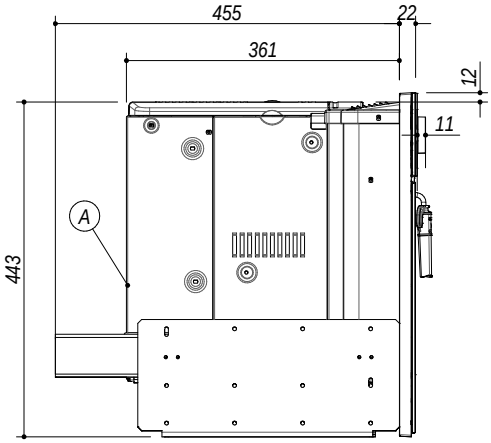

SCALA DISEGNO 1:10
DRAWING SCALE

TUTTE LE MISURE IN mm
ALL MEASURES IN mm

TOLLERANZA LINEARE: ± 0.5 mm
LINEAR TOLLERANCE

TOLLERANZA ANGOLARE: ± 0.2 °
ANGULAR TOLLERANCE

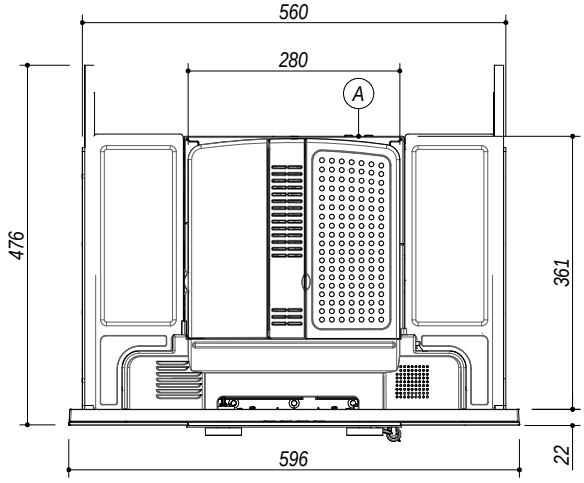

SCHEMA PER INSTALLAZIONE
INSTALLATION DRAWINGS

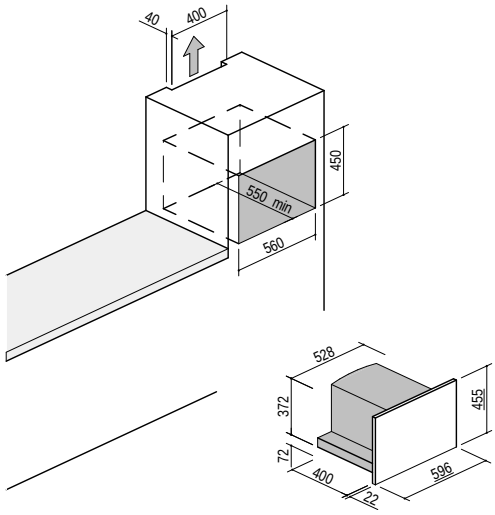

PER QUALSIASI CONTESTAZIONE SI FARA' RIFERIMENTO ESCLUSIVAMENTE A QUESTO DISEGNO
For any dispute the company will refer exclusively to this drawing

BARAZZA **Barazza s.r.l.** - Via Risorgimento, 14 - 31025 Sarano di S.Lucia di P. (TV) Italy
Tel. +39/0438/62888 - Fax +39/0438/64901 info@barazzasrl.it - www.barazzasrl.it
Documento di proprietà aziendale. La Società tutelerà i propri diritti a termini di legge.