BARAZZA

1CSEVET

DESCRIZIONE Cassetto Sottovuoto Icon Titanio incasso - Touch Control
DESCRIPTION *Built-in Icon Titanium vacuum sealer drawer - Touch Control*

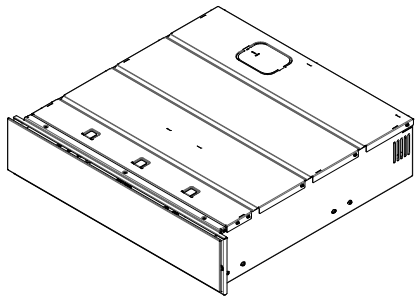

PESO LORDO 14.5 KG
GROSS WEIGHT

DIMENSIONI IMBALLO 650x650x220 mm
PACKAGING DIMENSIONS

(A) **ALLACCIAMENTO ELETTRICO *(ELECTRICAL CONNECTION)***

- **Funzioni: sottovuoto in busta a 3 livelli, sigillatura a 3 livelli, sottovuoto in contenitore a 3 livelli, funzione Chef per eseguire marinatura, maturazione, infusione a freddo ed estrazione degli oli essenziali *(Functions: 3-level vacuum sealing, 3-level sealing, 3-level vacuum sealing in a container, Chef function to perform marinating, maturation, cold infusion and extraction of essential oils)***
- **Programmatore digitale Touch Control *(Digital Touch Control programmer)***
- **Motore: Pompa a olio *(Motor: oil pump)***
- **Caratteristiche: Coperchio in vetro temperato, interno vasca acciaio inox, apertura push-pull *(Features: cover in tempered glass, steel bowl interior, push-pull opening*)**
- **Dotazioni: Adattatore per contenitori, kit 50 sacchetti per conservazione e 50 sacchetti per cottura, guide telescopiche *(Equipment: adapter for containters, kit of 50 food storage bags and 50 bags for cooking food, telescopic rails)***
- **Potenza massima assorbita: 0,24 kW *(Maximum absorbed power: 0,24 kW)***

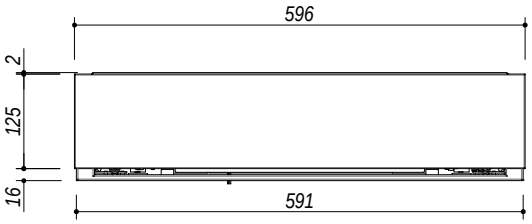

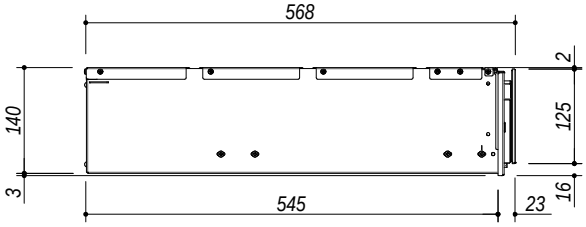

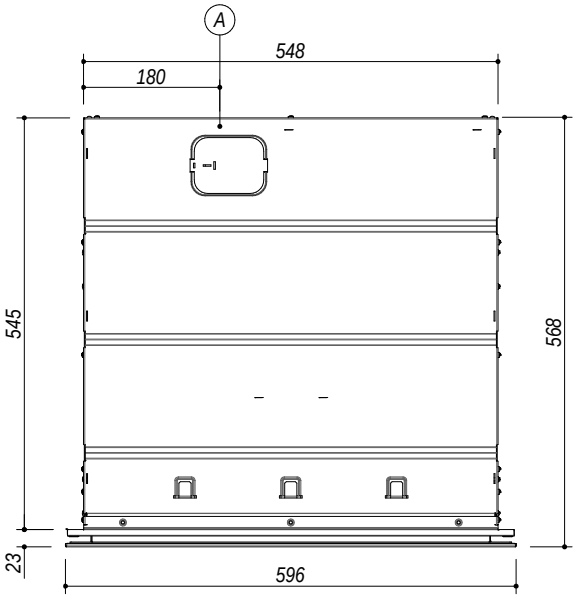

SCALA DISEGNO 1:10 **TUTTE LE MISURE IN mm**
DRAWING SCALE ***ALL MEASURES IN mm***

TOLLERANZA LINEARE: ± 0.5 mm
LINEAR TOLLERANCE

TOLLERANZA ANGOLARE: ± 0.2 °
ANGULAR TOLLERANCE

SCHEDA PER INSTALLAZIONE
INSTALLATION FOR DRAWINGS

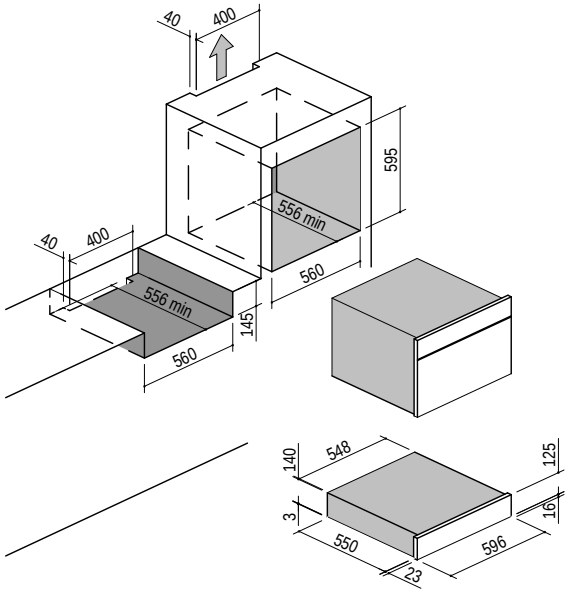

PER QUALSIASI CONTESTAZIONE SI FARA' RIFERIMENTO ESCLUSIVAMENTE A QUESTO DISEGNO
For any dispute the company will refer exclusively to this drawing

BARAZZA **Barazza s.r.l.** - Via Risorgimento, 14 - 31025 Sarano di S.Lucia di P. (TV) Italy
Tel. +39/0438/62888 - Fax +39/0438/64901 info@barazzasrl.it - www.barazzasrl.it
Documento di proprietà aziendale. La Società tutelerà i propri diritti a termini di legge.