BARAZZA

1FEVEMCT

DESCRIZIONE Forno Microonde Combinato Icon Titanium Incasso da 45
DESCRIPTION *45cm built-in Icon Titanium Combined Microwave Oven*

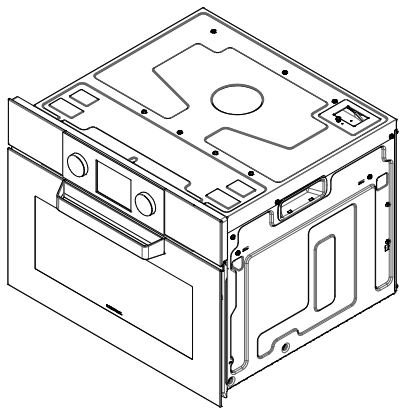

PESO LORDO 38,5 Kg
GROSS WEIGHT

DIMENSIONI IMBALLO 650x650x530 mm
PACKAGING DIMENSIONS

(A) **ALLACCIAMENTO ELETTRICO** ***(ELECTRICAL CONNECTION)***

- **17 funzioni manuali *(17 manual functions)***
- **20 programmi di cottura automatica *(20 automatic cooking programs)***
- **5 programmi di scongelamento automatico *(5 automatic defrosting programs)***
- **Modalità Veggy *(Veggy mode)***
- **Funzione microonde fino a 1000W *(Microwave functions up to 1000 W)***
- **Temperatura massima: 250 °C *(Maximum temperatures: 250 °C)***
- **Capacità: 40 litri *(Capacity: 40 litres)***
- **Programmatore digitale Touch Control multilingue + manopole *(Multilingual digital Touch Control programmer + knobs)***
- **Caratteristiche: frontale comandi, manopole e maniglia in finitura Soft-Touch, interno forno Easy Clean, porta estraibile e smontabile con triplo vetro e cristalli termoriflettenti, cerniere Soft-Close, ventilazione tangenziale di raffreddamento, luce interna, telai laterali *(Features: Front controls, knobs and handle in Soft-Touch finish, Easy Clean enamelled oven interior, extractable and removable door with triple heat-reflecting glass, Soft-Close hinges, tangential cooling fan, internal light, side racks)***
- **Dotazioni: 1 teglia in Pyrex, 1 griglia in acciaio *(Equipment: 1 Pyrex baking tray, 1 steel shelf)***
- **Dispositivi di sicurezza: funzione sicurezza bambini *(Safety Devices: child-safety function)***
- **Potenza massima assorbita: 3,5 kW *(Maximum absorbed power: 3,5 kW)***

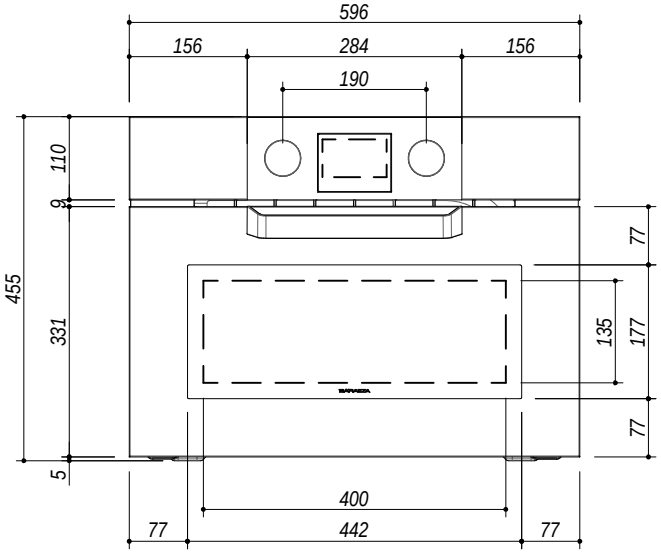

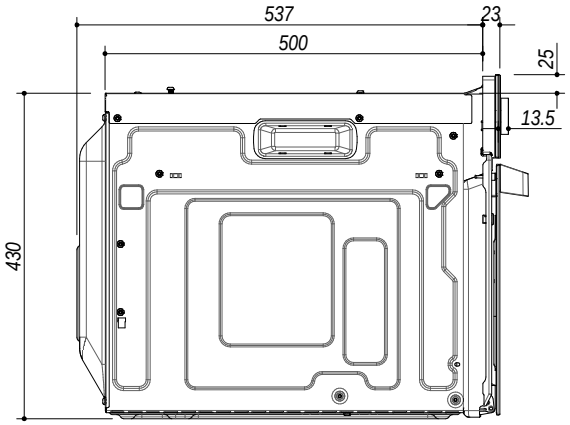

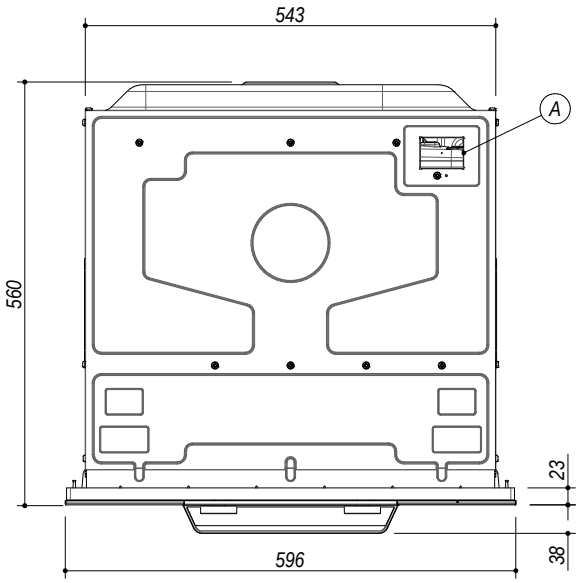

SCALA DISEGNO 1:10
DRAWING SCALE

TUTTE LE MISURE IN mm
ALL MEASURES IN mm

TOLLERANZA LINEARE: ± 0.5 mm
LINEAR TOLLERANCE

TOLLERANZA ANGOLARE: ± 0.2 °
ANGULAR TOLLERANCE

SCHEMA PER INSTALLAZIONE
INSTALLATION DRAWINGS

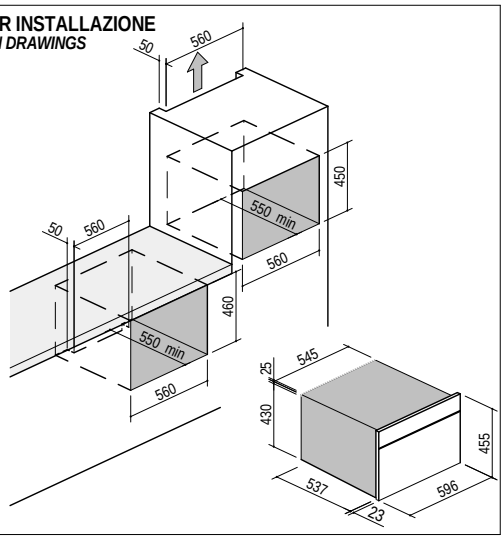

PER QUALSIASI CONTESTAZIONE SI FARA' RIFERIMENTO ESCLUSIVAMENTE A QUESTO DISEGNO
For any dispute the company will refer exclusively to this drawing

BARAZZA **Barazza s.r.l.** - Via Risorgimento, 14 - 31025 Sarano di S.Lucia di P. (TV) Italy
Tel. +39/0438/62888 - Fax +39/0438/64901 info@barazzasrl.it - www.barazzasrl.it
Documento di proprietà aziendale. La Società tutelerà i propri diritti a termini di legge.