BARAZZA

1LFS81S

DESCRIZIONE Lavello B-FAST incasso bordo ribassato 79x50 - 1 vasca + gocciolatoio sinistro
DESCRIPTION *79x50 cm B-FAST lowered edge built-in sink - 1 bowl + left drainer*

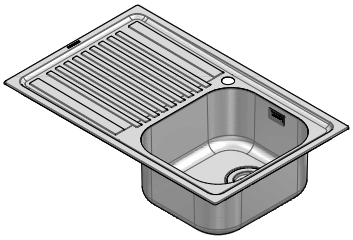

PESO LORDO 4.5 kg
GROSS WEIGHT

DIMENSIONI IMBALLO 870x530x220 mm
PACKAGING DIMENSIONS

- **Acciaio Inox AISI 304** *(Stainless steel AISI 304)*
- **Dimensione vasca: 34x39x21 h cm** *(Bowl dimension: 34x39x21 h cm)*
- **Dotazioni: pilettone 3"1/2, troppo-pieno con scarico perimetrale** *(Equipment: 3"1/2 basket strainer waste, perimeter overflow)* (A)
- **Foro rubinetto: 1°foro di serie, 2°foro su richiesta** *(Mixer Tap Hole: 1 series hole, second hole on request)* (B)
- **Base inserimento vasca: 45** *(Base unit for bowl: 45)*
- **Incasso: 77x48 cm** *(built-in: 77x48 cm)*

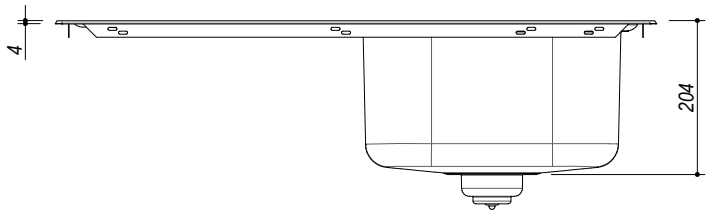

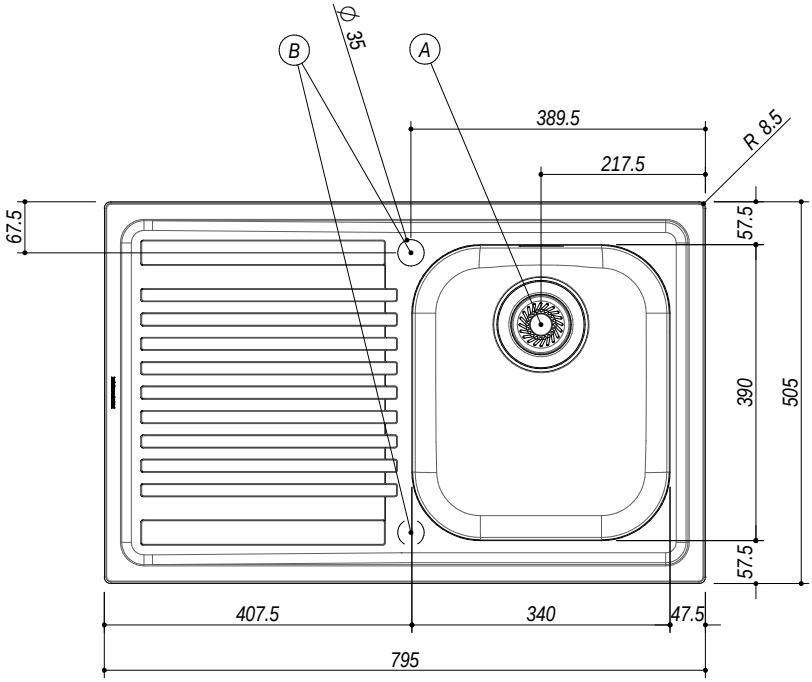

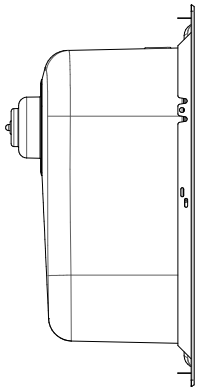

SCALA DISEGNO 1:10
DRAWING SCALE

TUTTE LE MISURE IN mm
ALL MEASURES IN mm

TOLLERANZA LINEARE: ± 0.5 mm
LINEAR TOLLERANCE

TOLLERANZA ANGOLARE: ± 0.2 °
ANGULAR TOLLERANCE

FORATURA PER INSTALLAZIONE AD INCASSO
BUILT-IN CUTOUT FOR TOP

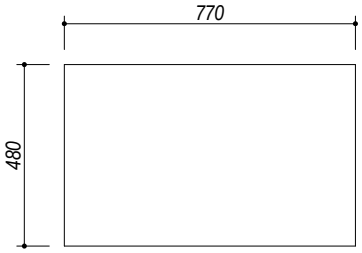

1:20

PER QUALSIASI CONTESTAZIONE SI FARA' RIFERIMENTO ESCLUSIVAMENTE A QUESTO DISEGNO
For any dispute the company will refer exclusively to this drawing

BARAZZA **Barazza s.r.l.** - Via Risorgimento, 14 - 31025 Sarano di S.Lucia di P. (TV) Italy
Tel. +39/0438/62888 - Fax +39/0438/64901 info@barazzasrl.it - www.barazzasrl.it
Documento di proprietà aziendale. La Società tutelerà i propri diritti a termini di legge.